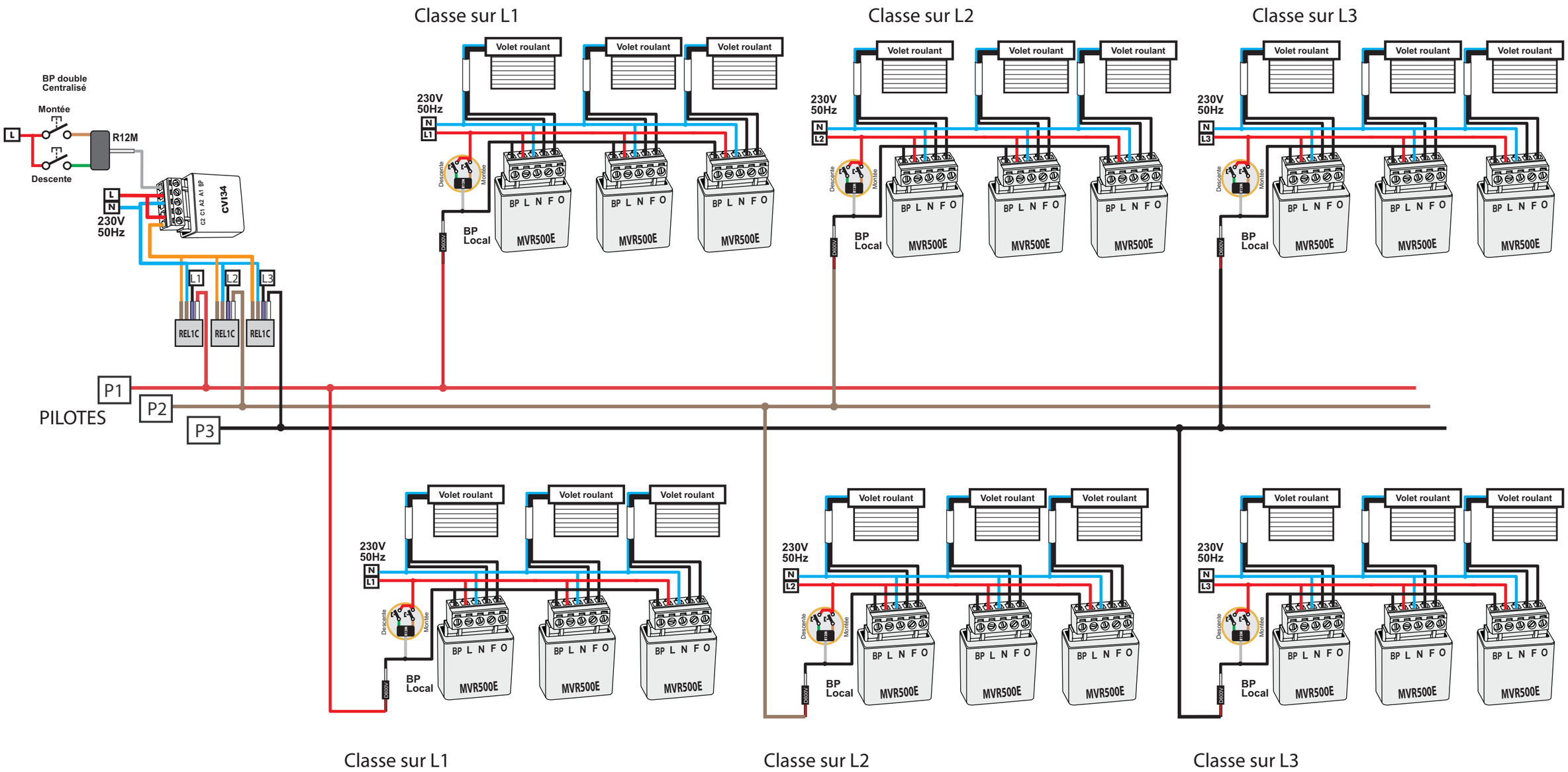Centralisation Micromodules MVR500E en triphasé avec l'accessoire REL1C